PROMETAL TRADING®

ARMADI E SCAFFALATURE METALLICHE

Armadio per Fitofarmaci Alto 100

Dimensioni L x P x H: mm.1000x400x1795

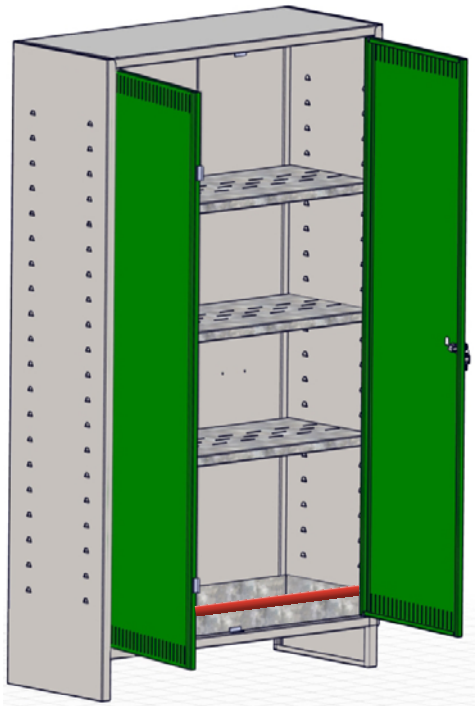

A	B	C	D	E	F	H	I	L	Y
Pz. 1	Pz. 1	Pz. 1	Pz. 1	Pz. 2	Pz. 1	Pz. 1	Pz. 1	Pz. 3	Pz. 1

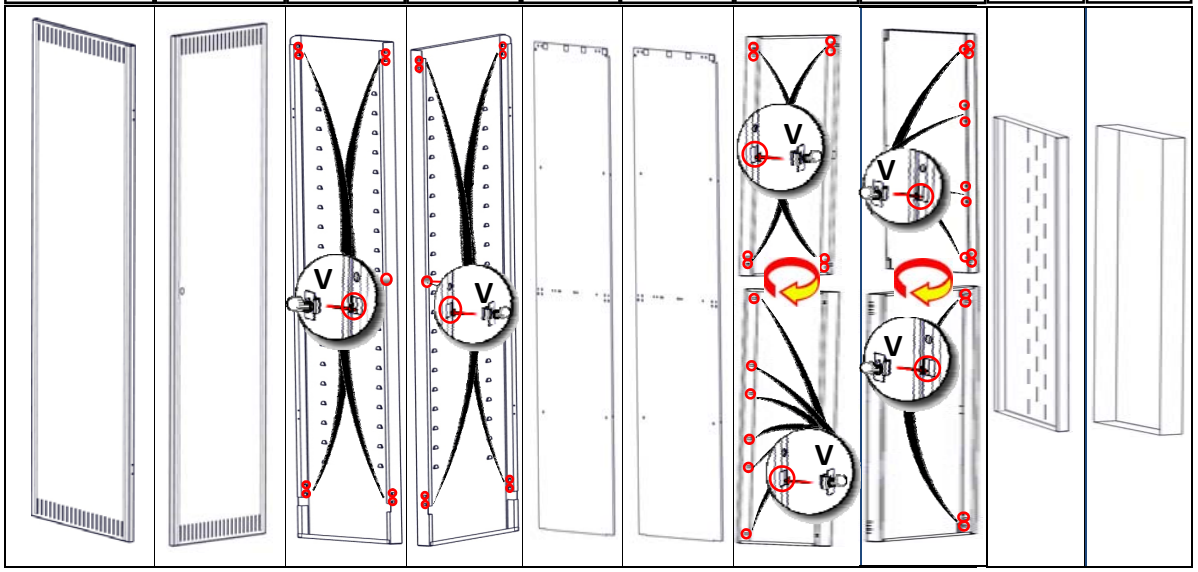

M	N	O	P	Q	R	S	T	U	V
Pz. 51	Pz. 8	Pz. 1	Pz. 1	Pz. 4	Pz. 4	Pz. 1	Pz. 4	Pz. 4	Pz. 46

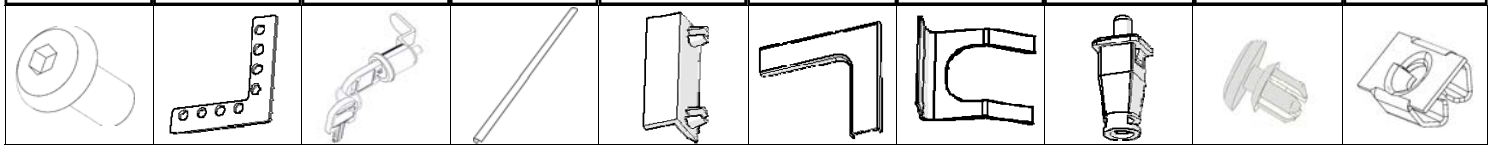

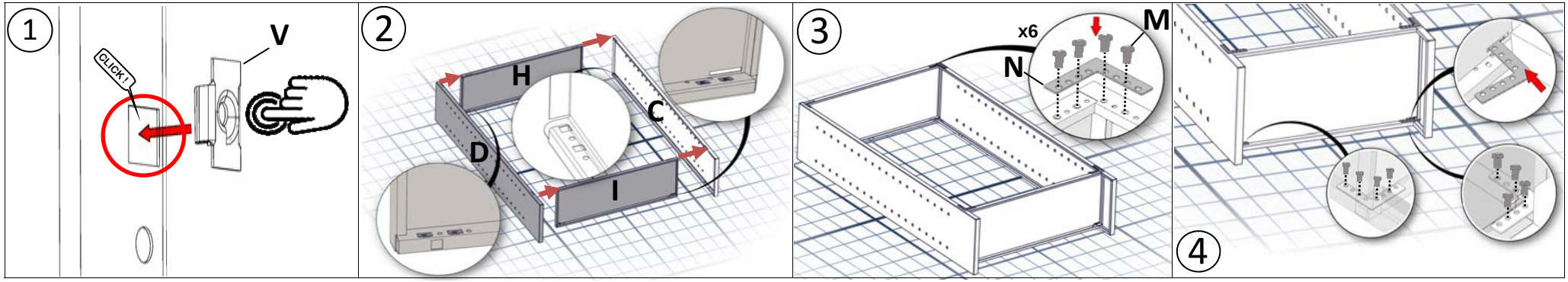

Pro.Metal Trading s.r.l. Via G.D. Scarlatti , 2 - 84090 Montecorvino Pugliano (SA) – Italy / tel. +39 0828 54311 - fax +39 0828 355905 / Website: www.prometaltrading.com e-mail: info@prometaltrading.com

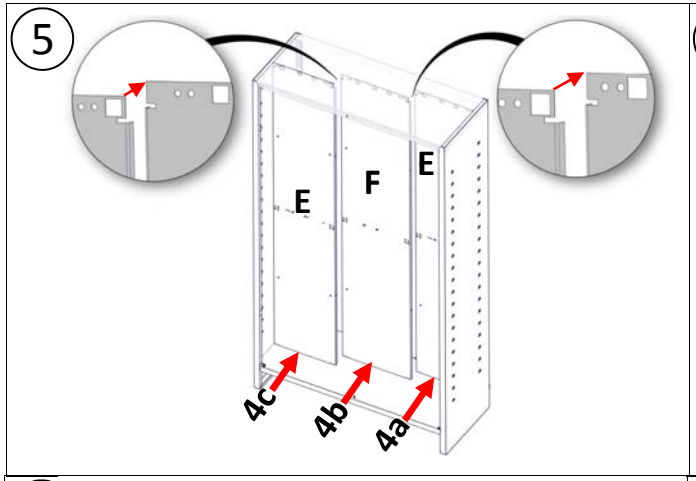

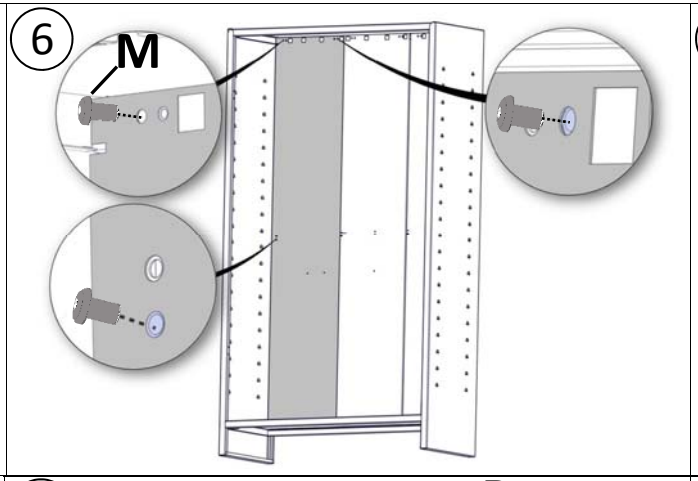

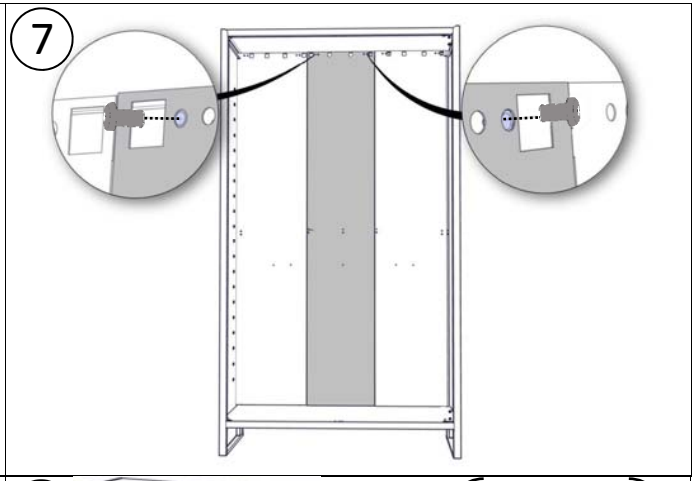

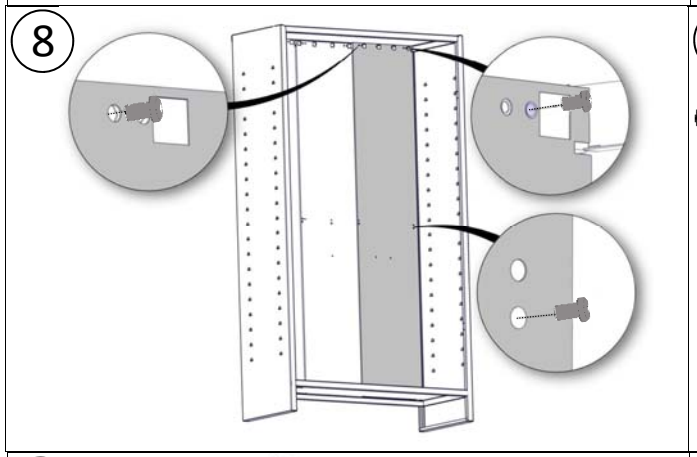

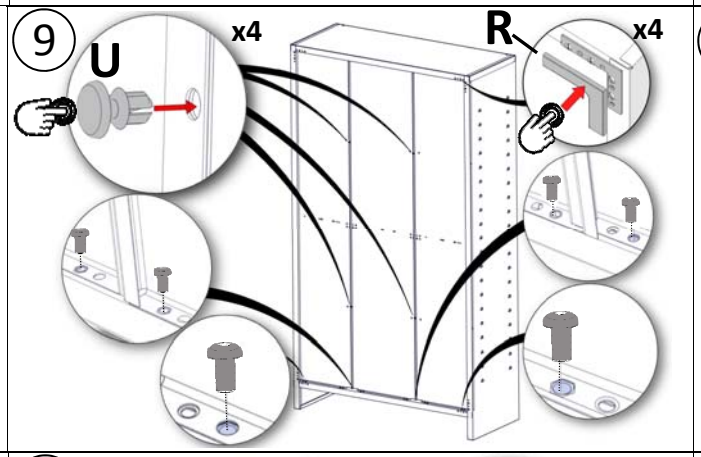

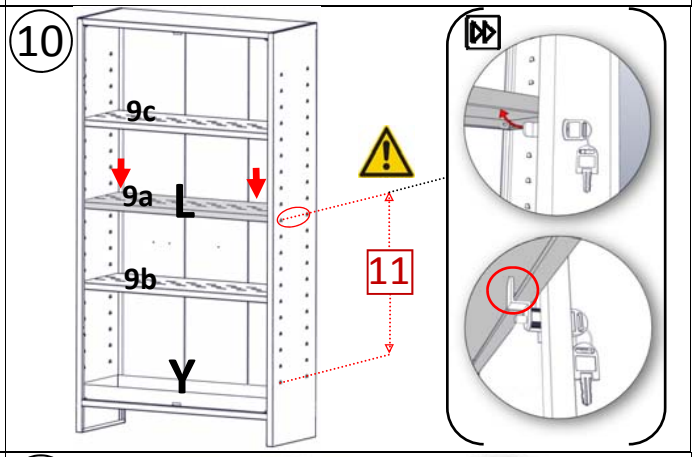

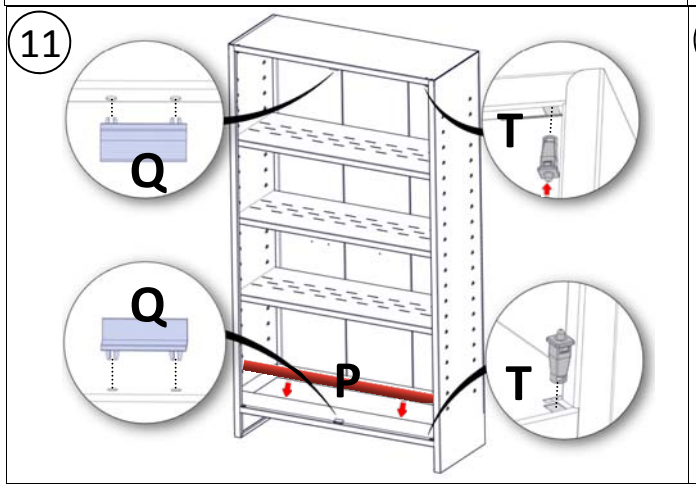

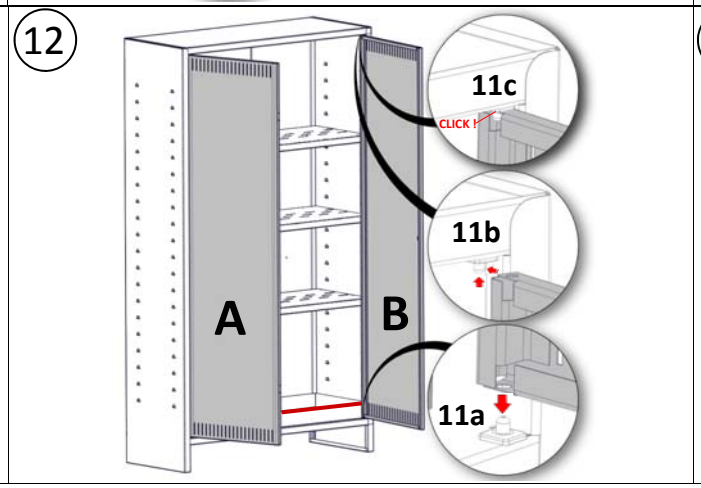

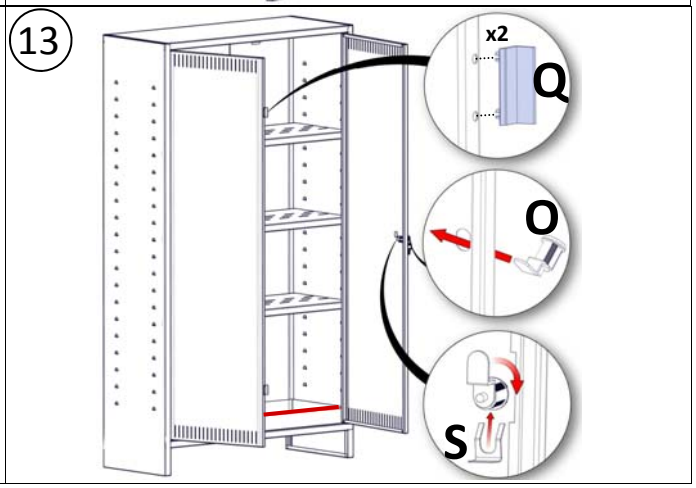

Pro.Metal Trading s.r.l. Via G.D. Scarlatti , 2 - 84090 Montecorvino Pugliano (SA) – Italy / tel. +39 0828 54311 - fax +39 0828 355905 / Website: www.prometaltrading.com e-mail: info@prometaltrading.com